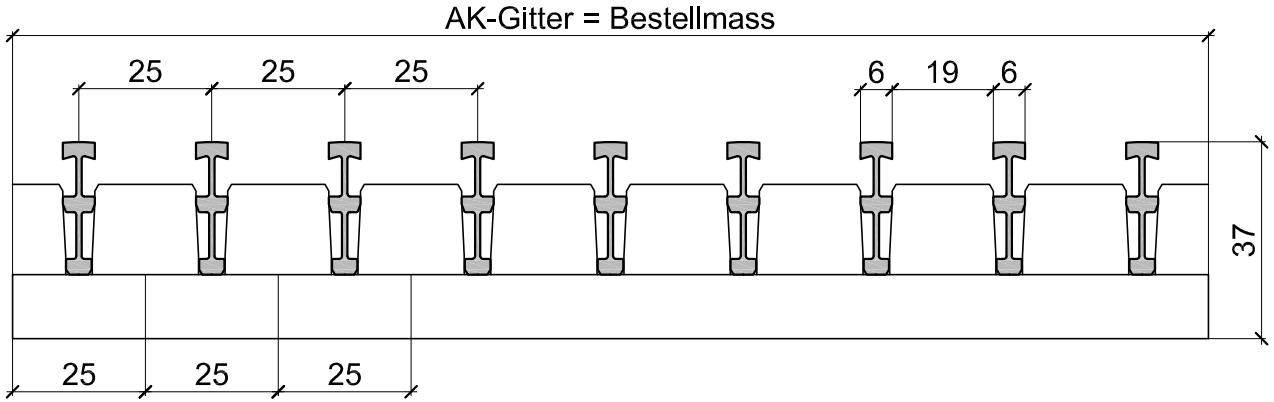

Aluhit Gitter I-19		
Wyss Aluhit AG, Grossmatte 9, CH-6014 Luzern, Tel. +41 41 259 11 00, info@wyssaluhit.ch	I-19	01

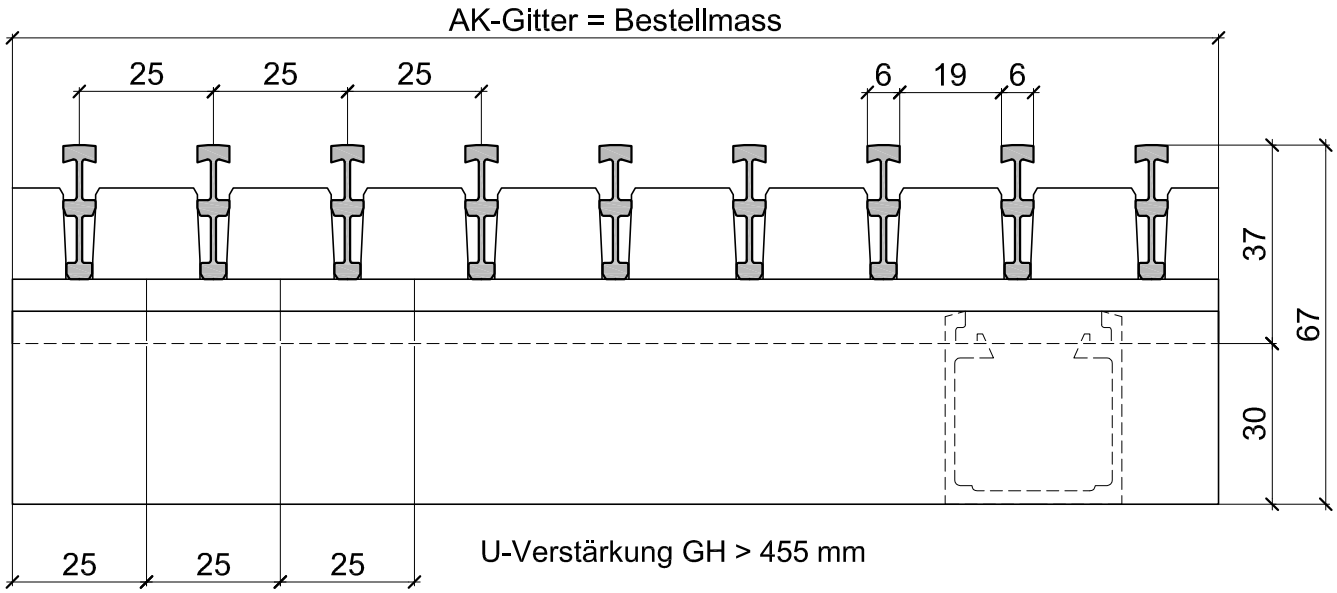

Aluhit Gitter I-19 mit U-Verstärkung		
Wyss Aluhit AG, Grossmatte 9, CH-6014 Luzern, Tel. +41 41 259 11 00, info@wyssaluhit.ch	I-19	02

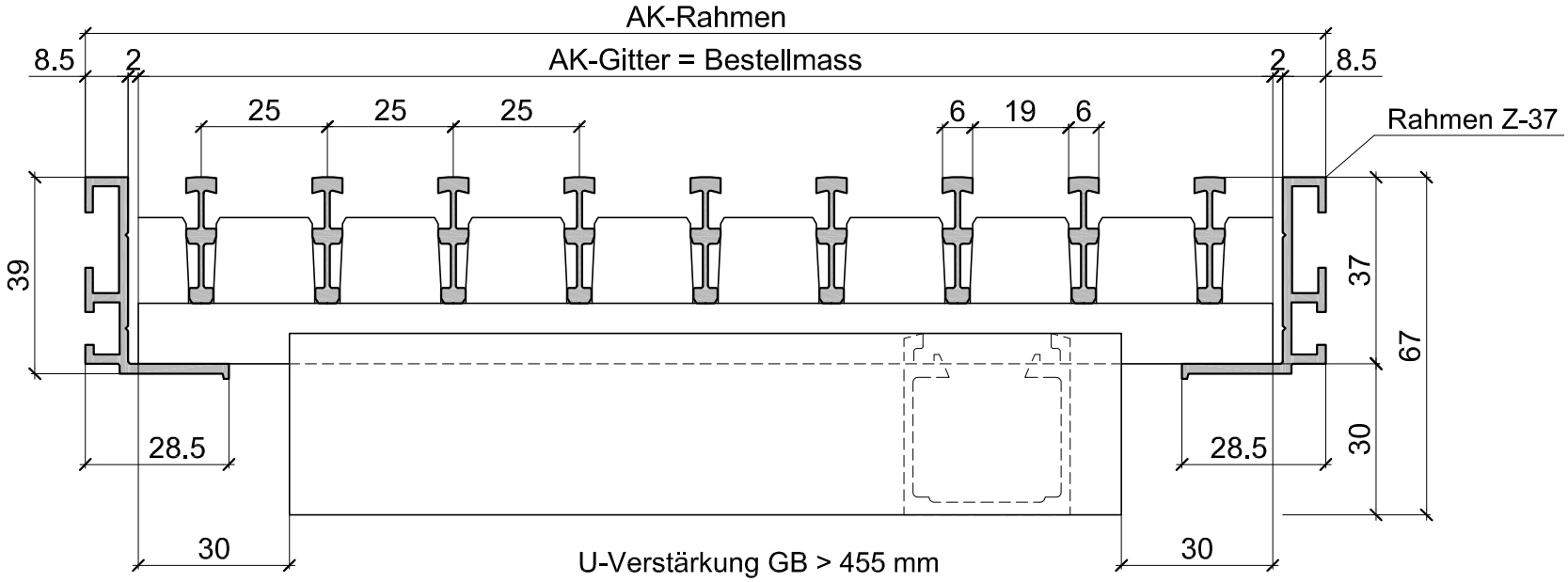

Aluhit Gitter I-19 mit U-Verstärkung und Rahmen Z-37		
Wyss Aluhit AG, Grossmatte 9, CH-6014 Luzern, Tel. +41 41 259 11 00, info@wyssaluhit.ch	I-19	03

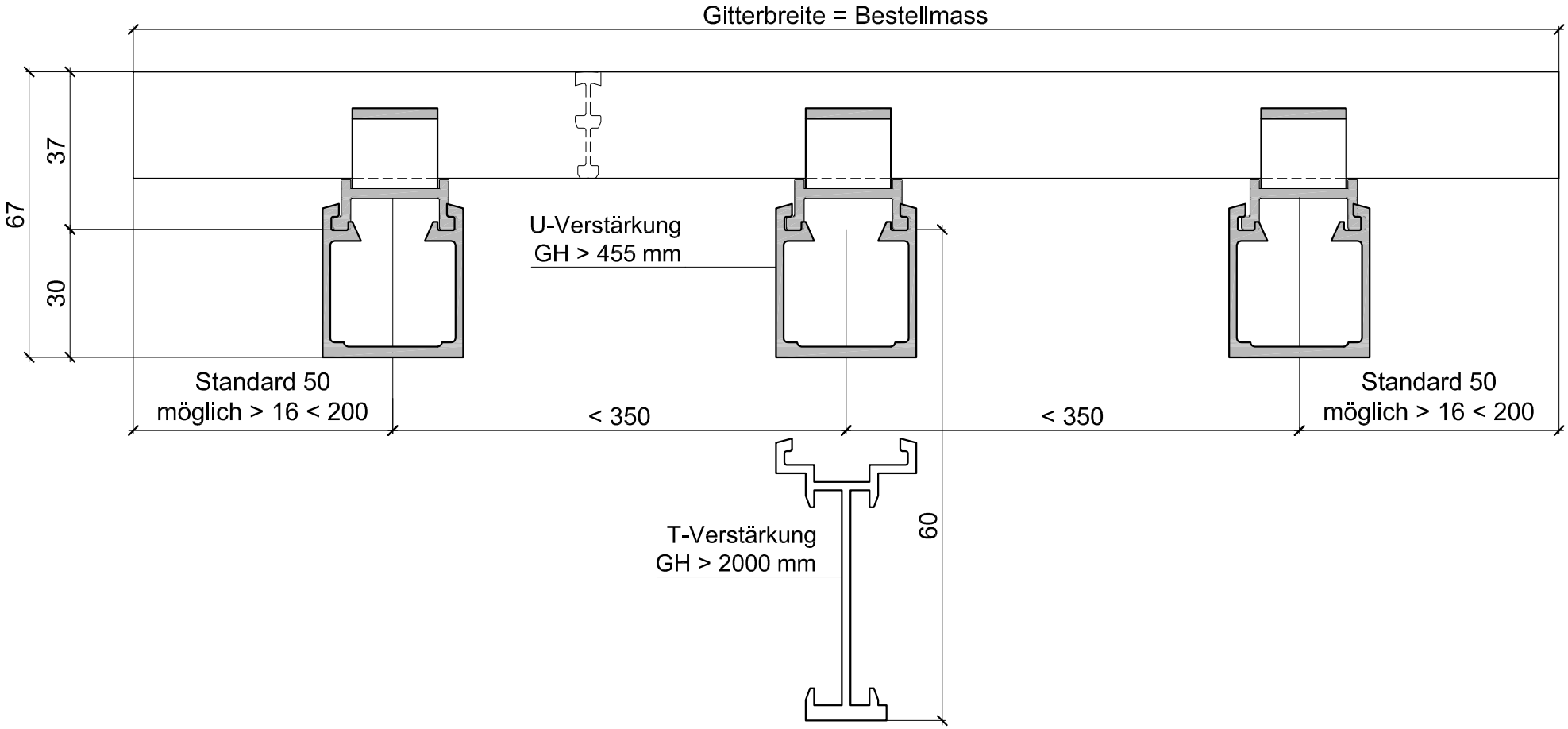

Aluhit Gitter I19 mit U-Verstärkung		
Wyss Aluhit AG, Grossmatte 9, CH-6014 Luzern, Tel. +41 41 259 11 00, info@wyssaluhit.ch	I-19	20

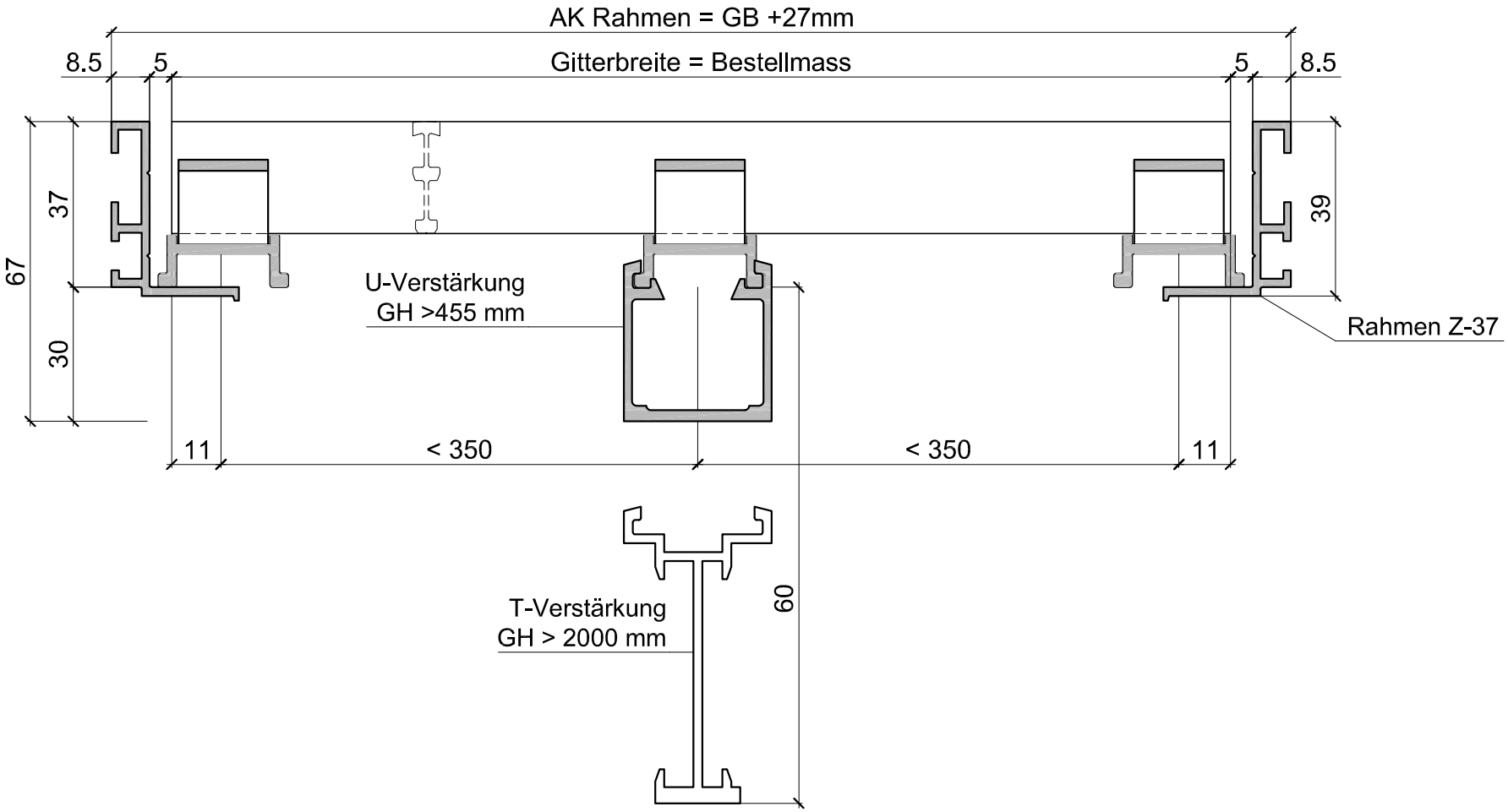

Aluhit Gitter I-19 mit U-Verstärkung und Rahmen Z-37		
Wyss Aluhit AG, Grossmatte 9, CH-6014 Luzern, Tel. +41 41 259 11 00, info@wyssaluhit.ch	I-19	21